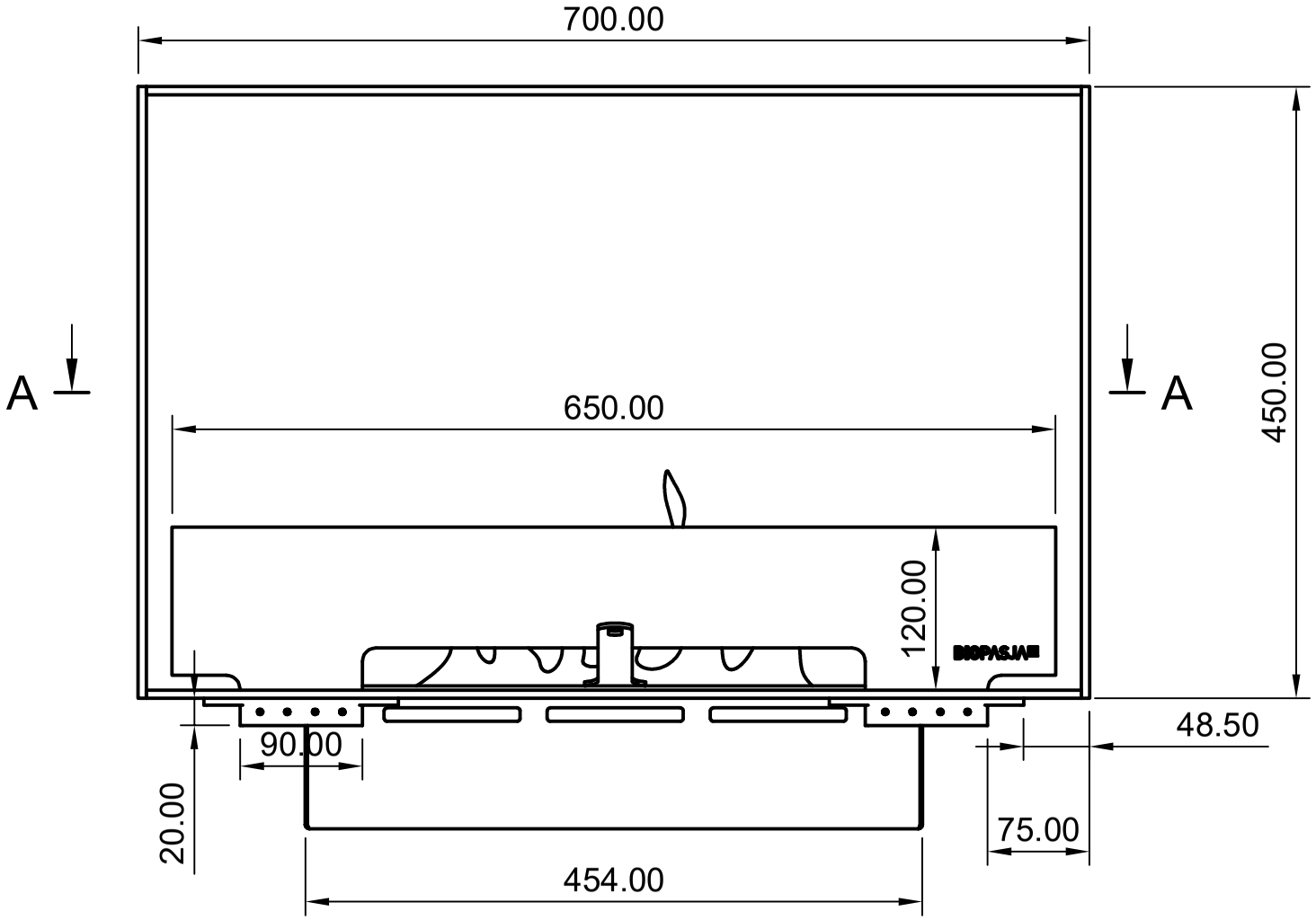
700.00
A
A
650.00
450.00
120.00
90.00
20.00
48.50
75.00
454.00

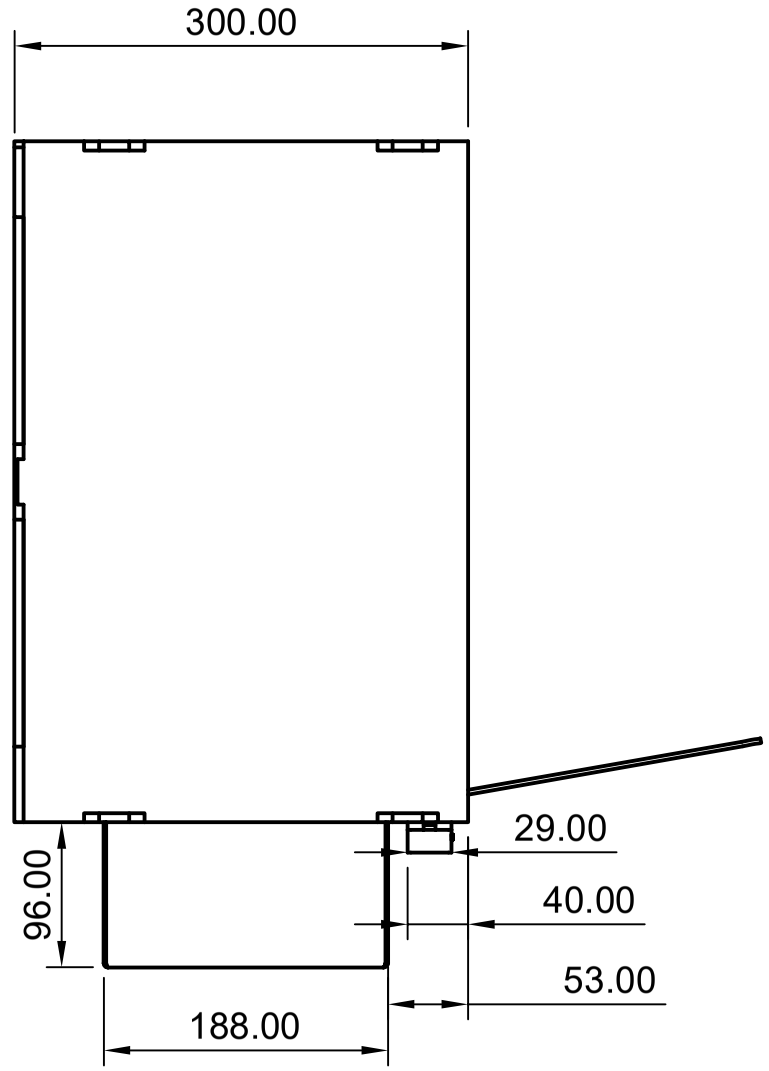
300.00
29.00
40.00
53.00
96.00
188.00

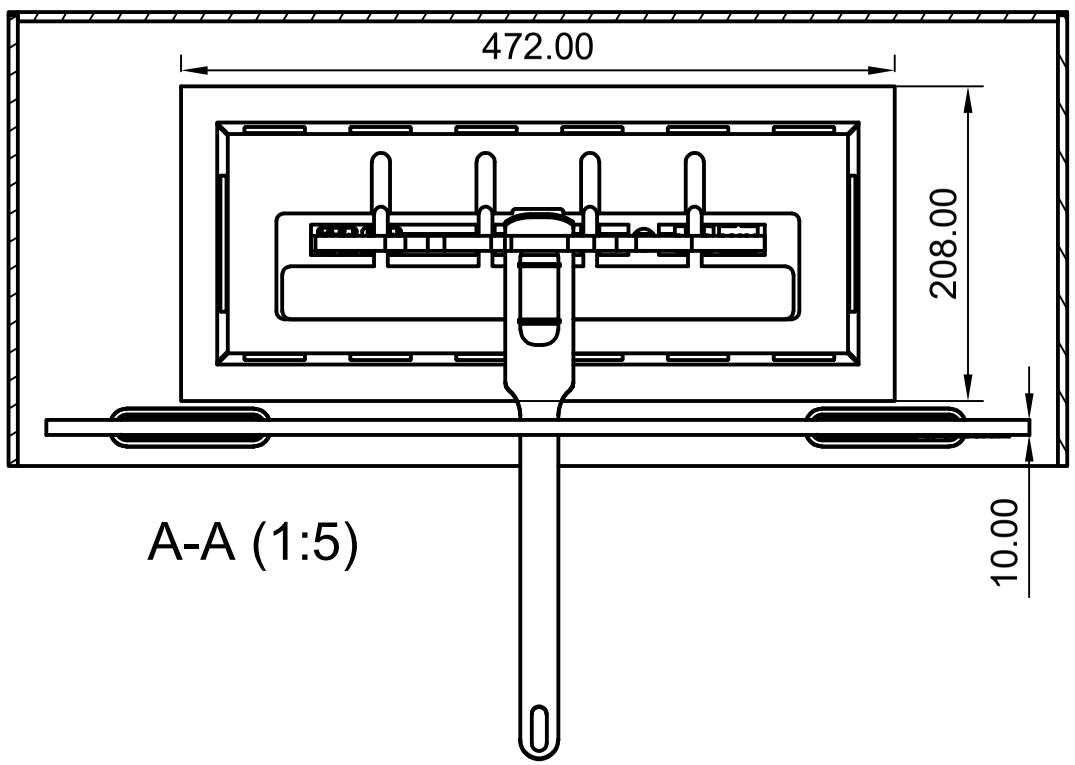
472.00
208.00
10.00

A-A (1:5)